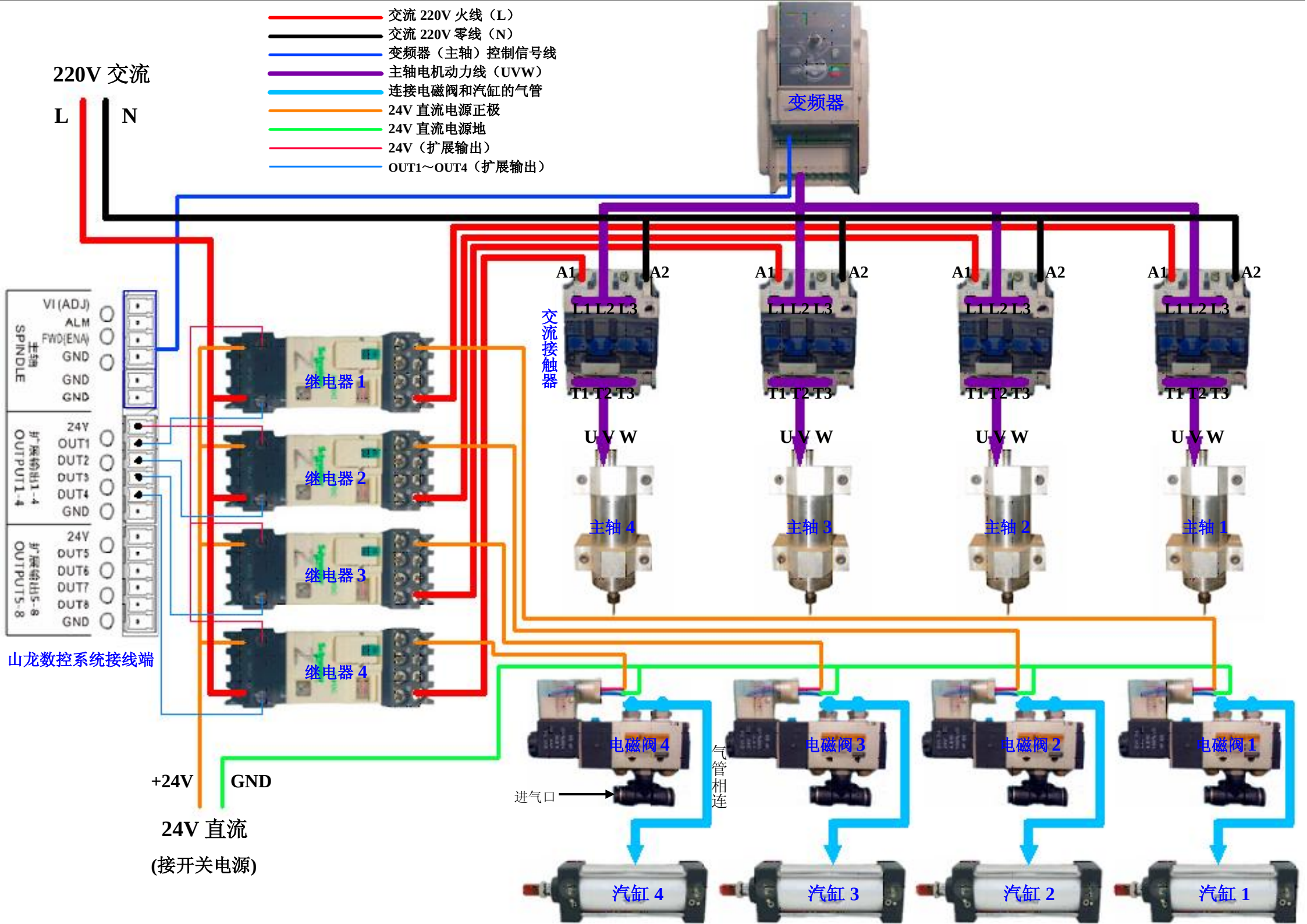
交流 220V 火线（L）
交流 220V 零线（N）
变频器（主轴）控制信号线
主轴电机动力线（UVW）
连接电磁阀和汽缸的气管
24V 直流电源正极
24V 直流电源地
24V（扩展输出）
OUT1～OUT4（扩展输出）
220V 交流
L
N
变频器
A1
A2
L1 L2 L3
T1 T2 T3
交流接触器
U V W
主轴 4
主轴 3
主轴 2
主轴 1
VI (ADJ)
ALM
FWD(ENA)
GND
GND
GND
主轴
SPINDLE
24V
OUT1
DUT2
DUT3
DUT4
GND
扩展输出1-4
OUTPUT1-4
24V
DUT5
DUT6
DUT7
DUT8
GND
扩展输出5-8
OUTPUT5-8
山龙数控系统接线端
继电器 1
继电器 2
继电器 3
继电器 4
电磁阀 4
电磁阀 3
电磁阀 2
电磁阀 1
气管相连
进气口
+24V
GND
24V 直流
(接开关电源)
汽缸 4
汽缸 3
汽缸 2
汽缸 1